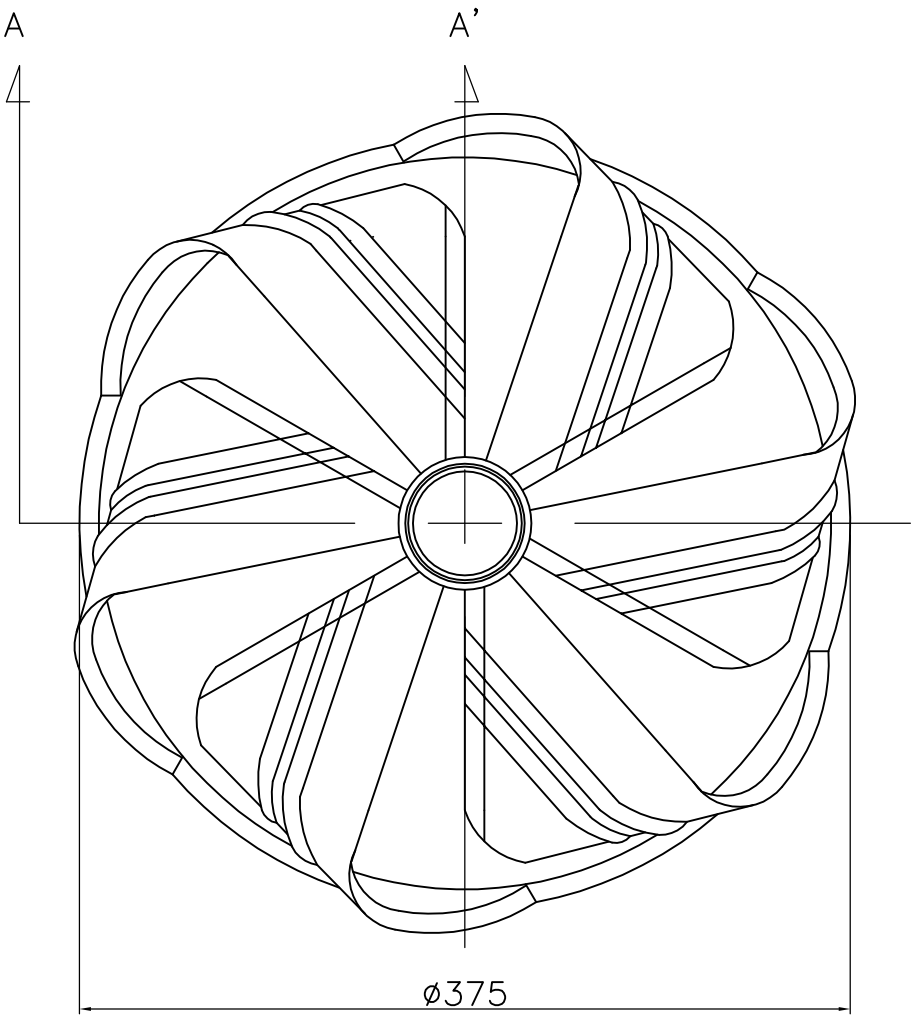

A－A'断面図

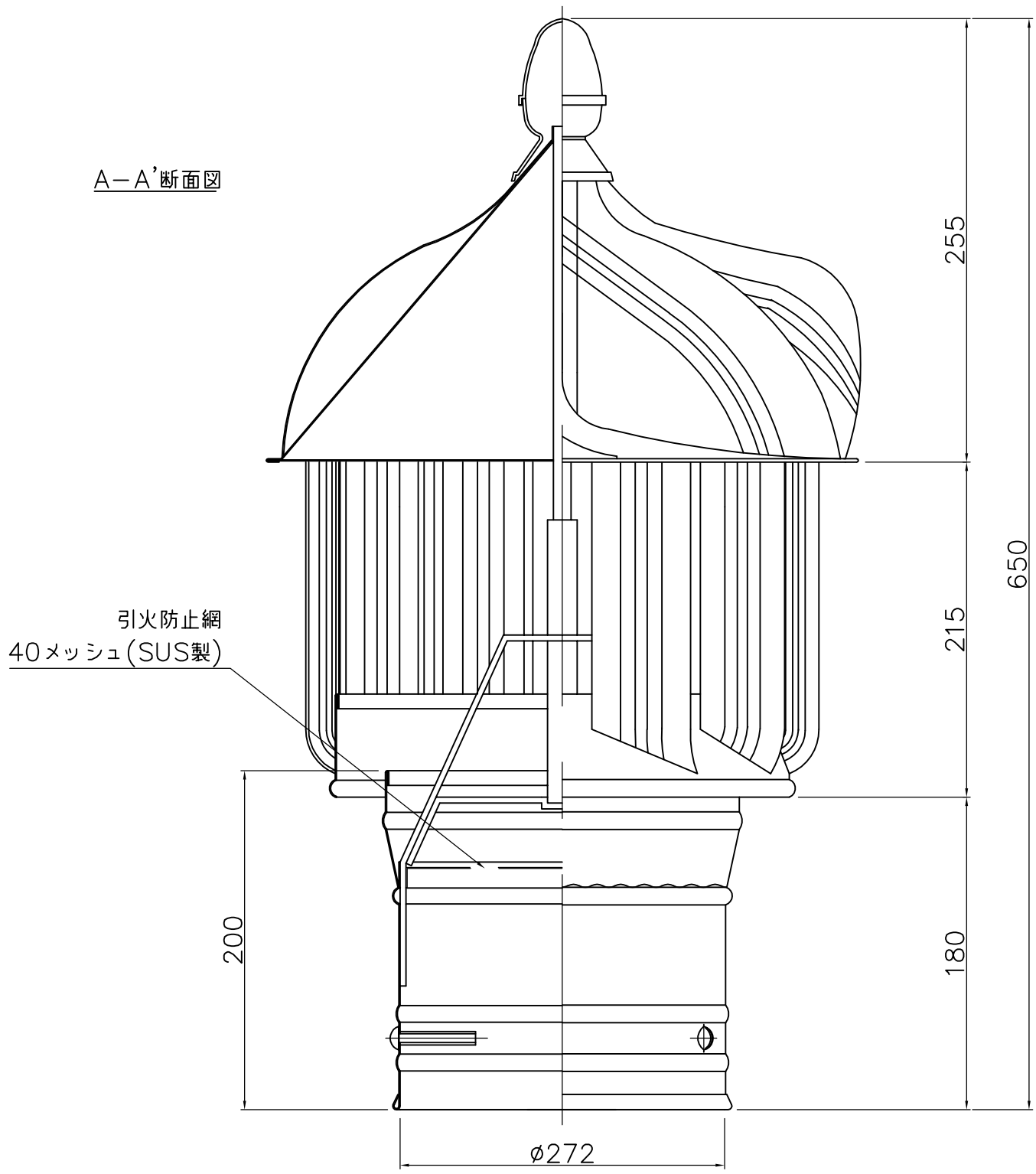

記事	No,	年 月 日	訂 正 追 記 事 項	記入者	枚数	／	日付	H05。1 。13	名称	回転式ベンチレーター
・材質 SUS304	1	。 。								
・塗装 クリア	2	。 。			単位	m/m	尺度	1/1 ／	品番	SB－267(SUS)
	3	。 。								
	4	。 。			設計		承認		図番	
	5	。 。								
	6	。 。			製図	本郷	検図	加藤	三和式ベンチレーター株式会社	
	7	。 。								