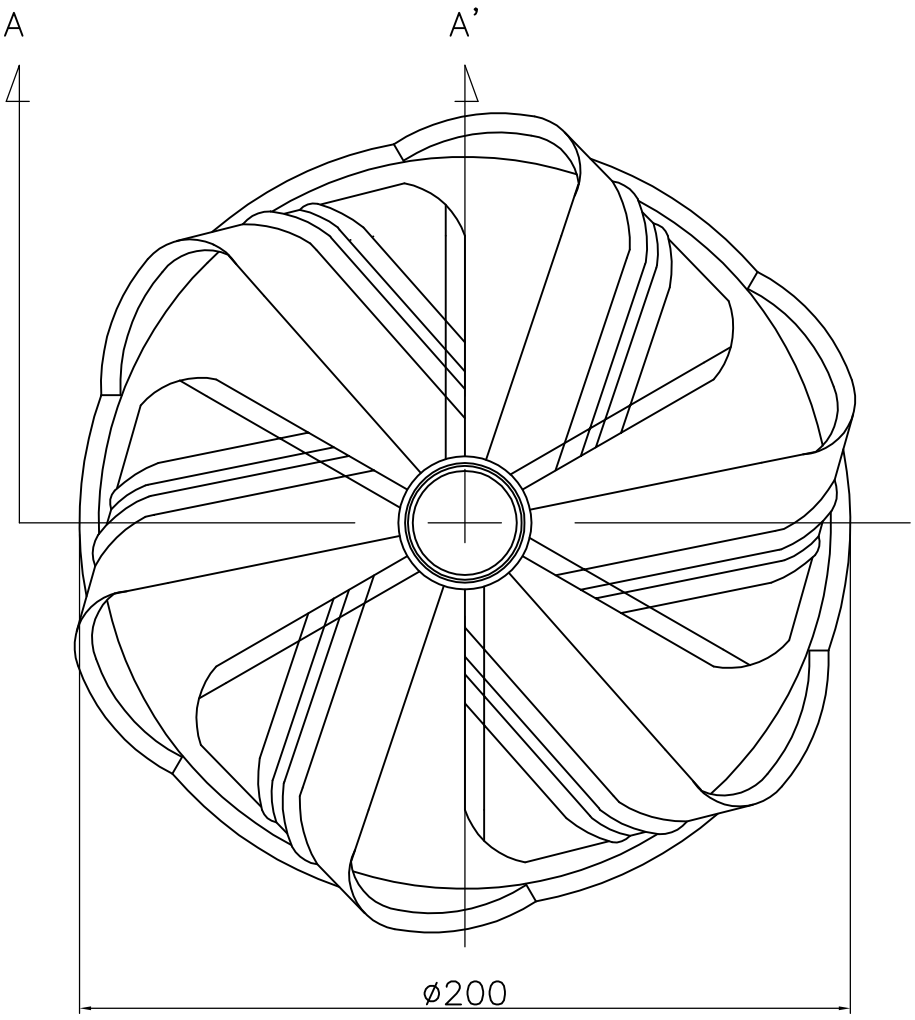

A－A'断面図

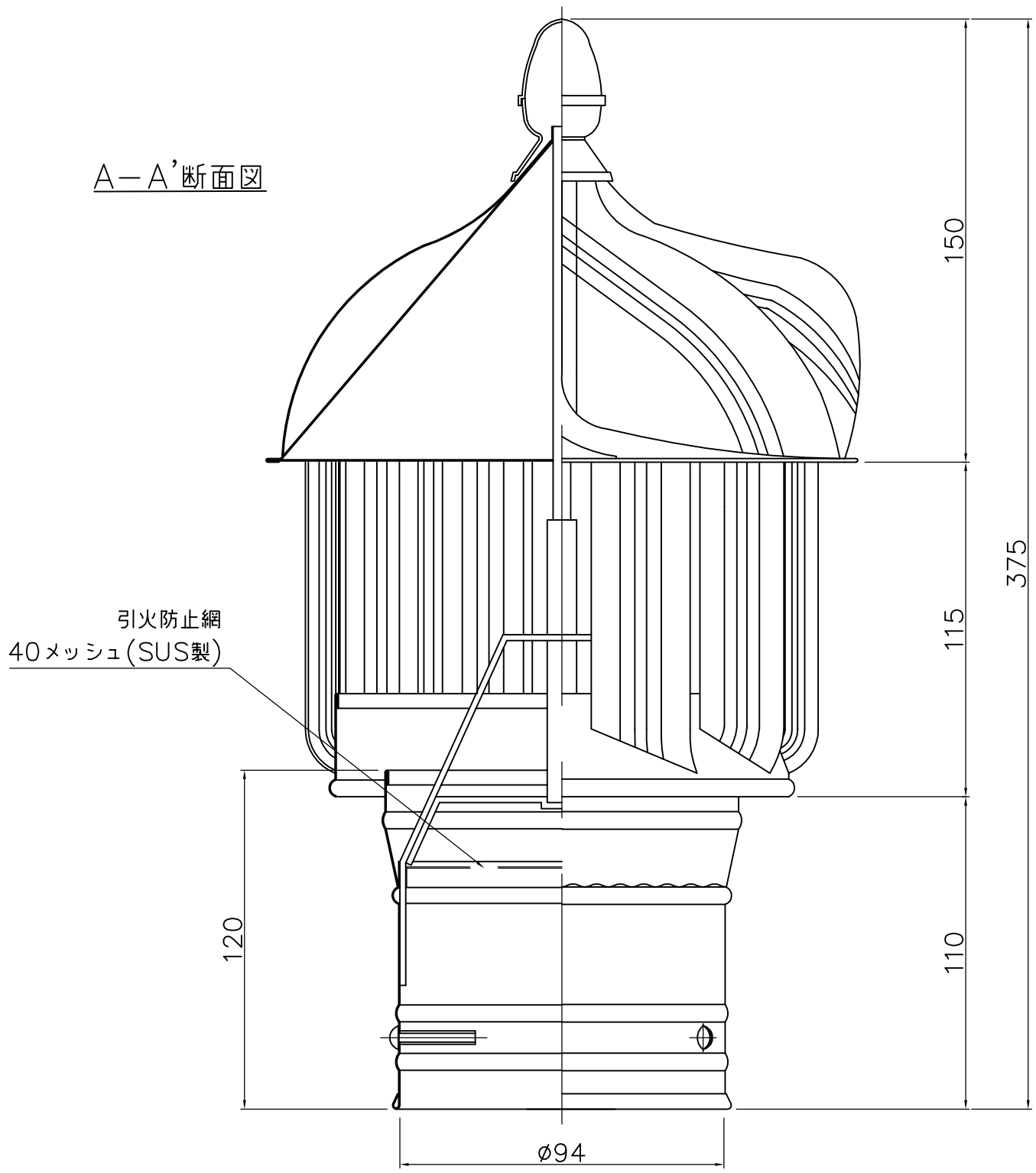

記事	No,	年 月 日	訂 正 追 記 事 項	記入者	枚数	／	日付	H05・1 ・13	名称	回転式ベンチレーター
・材質 SUS304	1	・ ・								
	2	・ ・			単位	m/m	尺度	1/1 ／	品番	SB－90(SUS)
・塗装 クリア	3	・ ・								
	4	・ ・			設計		承認		図番	
	5	・ ・								
	6	・ ・			製図	本郷	検図	加藤	三和式ベンチレーター株式会社	
	7	・ ・								